动臂塔式起重机

Lufffing Tower crane

QD6047-25T

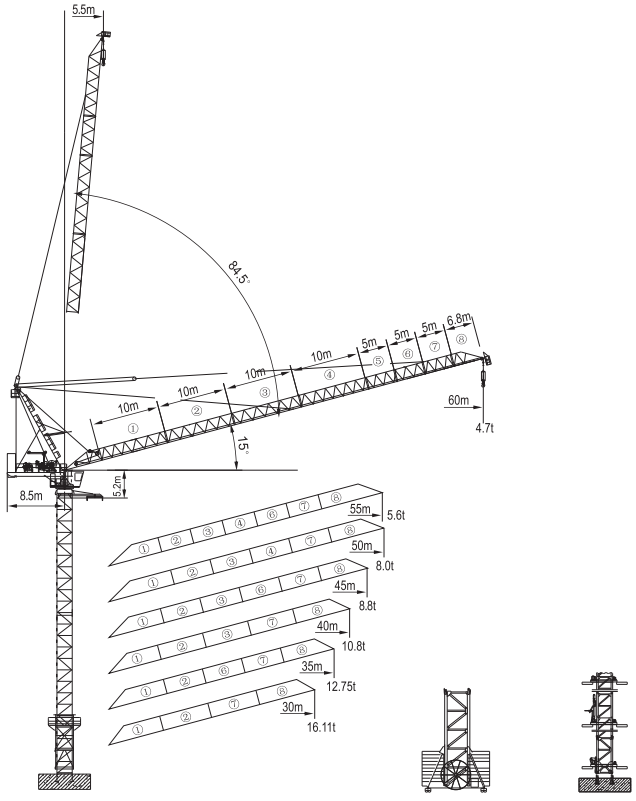

本技术参数不受法律约束，技术信息请详见相应技术说明书。

Specifications and data is not legally binding. For any technical information, please refer to the corresponding instructions.

塔身截面 | Masts (2.5x2.5x5.7m)

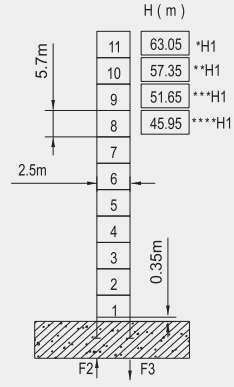

F2	○	195t
	□	339t
F3	○	105t
	□	259t
		132t

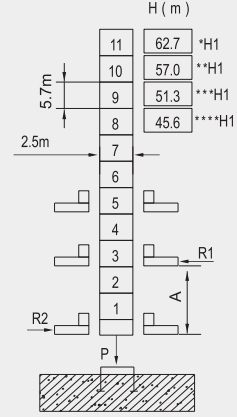

P	205t	205t
A	15m	18m
R1	56t	64t
R2	38t	43t
	140t	

H1—— 臂根铰点距地面高度 Height under jib hinge shaft

臂 Jib	*30m	**40~35m	***50~45m	****60~55m

○ 工作状态 In service

□ 非工作状态 Out of service

空载、无配重 Without load and ballast

附着 | Anchorages

如果塔机高度高于本图所示最大高度，请向本公司咨询。

If the height of tower crane is higher than the maximum height shown in figure, please consult with our company.

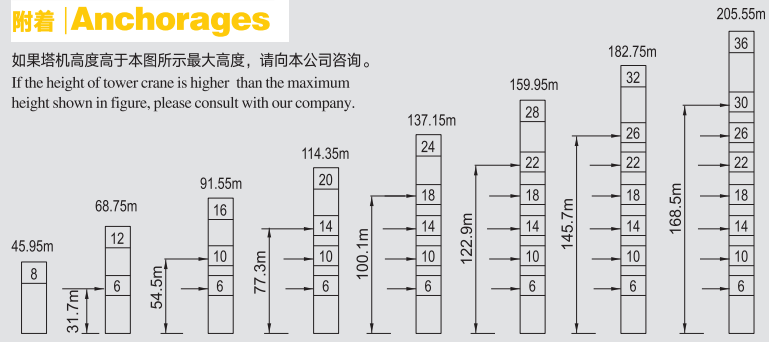

载荷表 | Load Diagrams

起重臂 Jib	倍率Fall	起重幅度 Range(m)	最大吊重幅度 Max.Capacity(m/t)	20	25	30	35	40	45	50	55	60
60m	IV	起重量 Load(t)	6.5~20.0/14.0	14.0	12.3	10.23	8.65	7.4	6.38	5.68	5.14	4.6
	II		6.8~24.3/12.5	12.5	12.41	10.45	8.87	7.62	6.59	5.87	5.3	4.7

起重臂 Jib	倍率Fall	起重幅度 Range(m)	最大吊重幅度 Max.Capacity(m/t)	20	25	30	35	40	45	50	55
55m	IV	起重量 Load(t)	6.1~20.0/16.0	16.0	13.81	11.24	9.26	7.84	6.85	6.05	5.51
	II		6.3~27.7/12.5	12.5		11.48	9.48	8.1	7.03	6.21	5.6

起重臂 Jib	倍率Fall	起重幅度 Range(m)	最大吊重幅度 Max.Capacity(m/t)	20	25	30	35	40	45	50
50m	IV	起重量 Load(t)	5.6~14.3/25	19.22	15.48	12.88	10.89	9.44	8.35	7.94
	II		5.9~31.4/12.5	12.5			11.1	9.61	8.5	8.0

起重臂 Jib	倍率Fall	起重幅度 Range(m)	最大吊重幅度 Max.Capacity(m/t)	20	25	30	35	40	45
45m	IV	起重量 Load(t)	5.2~16.1/25	20.74	16.7	13.67	11.48	9.84	8.76
	II		5.4~32.6/12.5	12.5			11.67	10.0	8.8

起重臂 Jib	倍率Fall	起重幅度 Range(m)	最大吊重幅度 Max.Capacity(m/t)	25	30	35	40
40m	IV	起重量 Load(t)	4.7~20.2/25.0	19.41	15.31	12.42	10.8
	II		5.0~35.1/12.5	12.5			10.8

起重臂 Jib	倍率Fall	起重幅度 Range(m)	最大吊重幅度 Max.Capacity(m/t)	25	30	35
35m	IV	起重量 Load(t)	4.3~20.4/25.0	19.48	15.47	12.75
	II		4.5~35.4/12.5	12.5		

起重臂 Jib	倍率Fall	起重幅度 Range(m)	最大吊重幅度 Max.Capacity(m/t)	25	30
30m	IV	起重量 Load(t)	3.8~20.5/25.0	19.76	16.11
	II		4.1~30.4/12.5	12.5	

平衡重配置 | Counter-jib Ballast

吊臂长度 Jib Length(m)	后臂长度 Counter Jib Length(m)	平衡重/Counter-weight					
		CA	CB	CC	CD	CE	合计/Tatal(kg)
		10000	10000	6000	3000	2000	
60	8.5	1	1	2	1	1	37000
55	8.5	1	1	2	1	1	37000
50	8.5	1	1	2	1	1	37000
45	8.5	1	1	1	1	1	31000
40	8.5	1	1	1	1		29000
35	8.5	1	1	1			26000
30	8.5	1	1	1			26000

机构配置 | Specifications(Mechanisms)

机构名称 Item	机构代号 Mechanism						功率/Power
		m/min	t	m/min	t	m	Kw
起升 Hoisting	132LVF125	0-53	12.5	0-26.5	25	600	132kw
		0-106	6.25	0-53	12.5		
		0-132	3	0-66	6		
拉臂 Luffing	75DVF50	≤3min		变频调速 Ferquency control			55kw
回转 Slewing	RCV185	0-0.7r/min					3x9kw
	RVF185	0-0.7r/min		变频调速 Ferquency control			3x9kw
行走 Traveling	RT643	0-32m/min		变频调速 Ferquency control			6x5.2kw
电网 Mains supply		CE138 ICE38				380V(±5%)/50Hz 440V(±5%)/60Hz	
电力容量 Necessary electric power						260KVA	